STM

FILLING EQUIPMENT

FILLING

MACHINES DE REMPLISSAGE

SÉRIE ARROW

STM FILLING EQUIPMENT

Plus de 30 ans d'expérience.

Nous fournissons à nos clients des solutions techniques innovantes. Nous fournissons des conseils exhaustifs et l'analyse des besoins professionnels. Nos dispositifs, créés par une équipe d'ingénieurs expérimentés, travaillent pour le succès de nombreuses entreprises du monde entier.

Solutions exhaustives.

Ouvrez votre production sur les dernières technologies. Découvrez des solutions techniques innovantes, qui garantissent le processus global – la production, l'embouteillage et l'emballage de toutes sortes de boissons et autres liquides.

Qualité de classe mondiale et disponibilité de service parfait.

Les machines sont conçues dans le respect des normes de sécurité européennes et portent la marque CE. Dans leur construction sont utilisés les composants de haute qualité des entreprises reconnues à l'échelle mondiale:
ThyssenKrupp,
Metal Work,
System Plast,
Bonfiglioli,
Festo,
BERNECKER,

Des composants bien connus et les services de soutien rapide garantissent les actions en même temps.

Gestion professionnelle

Le système est construit pour répondre à tous vos besoins. Nous considérons chacune des options que nous fabriquons de la meilleure façon possible. Pendant tout le processus de mise en œuvre du projet – de la conception de l'ingénierie jusqu'à l'approbation de la pleine capacité opérationnelle de production.

1 ANALYSES

Nous étudions les besoins et les attentes des clients, en prenant en compte les infrastructures et les plans de production futurs.

2 CONSULTATION

La consultation de congénères, y compris l'implantation des machines et le choix des éléments particuliers.

3 INGÉNIERIE

Conception de solutions choisies.

4 PRODUCTION

Assemblage et tests de la machine.

5 TRANSPORT ET MISE EN SERVICE

Livraison internationale.
Installation finale.

Arrow MACHINES Série
Remplies de l'innovation

Grâce à son innovation, la STM est prête à mettre en œuvre des projets ambitieux et innovants dédiés pour le monde entier.

Les machines de série Arrow sont parfaitement adaptées à la plupart d'applications industrielles.

La plus haute qualité et la simplicité de fonctionnement des machines leur permettent d'être utilisées dans différentes zones climatiques et implémentées pour traiter une variété de liquides, unités d'emballage, types de bouchage et niveaux d'hygiène.

Toutes les machines dans leurs versions standards sont adaptées pour supporter le CIP. Elles sont munies d'un ensemble de préhension du goulot qui permet de charger facilement les formats d'emballage. Elles sont également équipées d'un système de PICK&PLACE qui permet aux unités d'emballage à être fermées d'une manière très précise.

Selon la version, les machines de série Arrow peuvent être adaptées pour traiter les unités d'emballage PET et en VERRE, et elles sont disponibles en trois blocs (RFC) et comme mono-blocs (FC).

Arrow **CAN** SERIES

Arrow **ISO** SERIES

Arrow **NC** SERIES

Arrow **BIG** SERIES

Arrow **NL** SERIES

Arrow **G** SERIES

Arrow **FlowM** SERIES

Avantages:

- Hygiène maximale avec le Système de Pureté Arrow APS®
- Opérations de changement de format rapides, jusqu'à 10 minutes
- Maintenance réduite
- Transfert de bouteille PET – manutention par le col – sans besoin de l'ajustement de la hauteur
- Changement rapide pour des paquets avec des diamètres différents
- Écran tactile convivial dans l'intérêt du client avec le logiciel de diagnostic automatique
- Positionnement précis de la bouteille

Arrow

CAN

SÉRIE

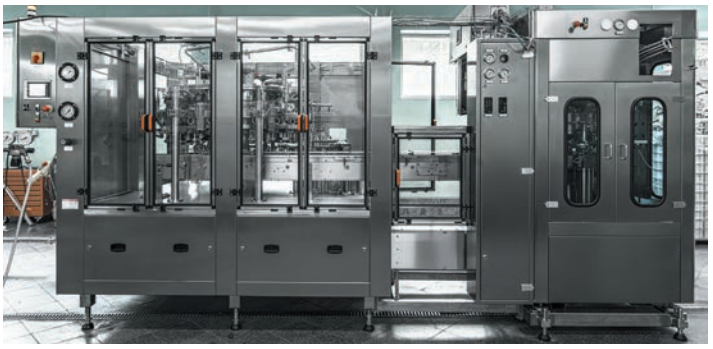

Flexibilité unique dans la fermeture, le remplissage et l'efficacité.

Les machines de la **série CAN** sont les dispositifs munis de soupapes de remplissage isobariques ou soupapes de remplissage du type overflow ou encore soupapes de remplissage électroniques conçues pour le remplissage et le sertissage des canettes PET ou d'aluminium ayant une forme cylindrique régulière.

Des sertisseuses conviennent au sertissage d'une large gamme de récipients ronds remplis de boissons non alcoolisées, de la bière et de boissons gazeuses.

Le remplisseur et la sertisseuse sont synchronisées mécaniquement, avec un seul disque, qui peut facilement conduire les récipients remplis à la sertisseuse sans déversement.

Rendement:

Les remplisseurs ont de 16 à 48 soupapes, avec une vitesse de 7.000 à 40.000 b/heure.

Avantages:

- Changement du format facile et rapide, également dans le système de fermeture
- Très petit nombre de joints et garnitures
- La structure se compose de plaques qui sont faites d'acier inoxydable AISI 304 et AISI 316L dans les zones de travail

Arrow

CAN SÉRIE

Application:

Les boissons contenant du CO_2, de la bière, des liquides non gazeux, le processus HOT FILL (remplissage à chaud), Ice Tea en PET ou en canettes d'aluminium.

Volumes:

200 ml-500 ml.

Emballage:

PET, canettes d'aluminium.

Bouchage:

200, 202.

Soupape de remplissage:

En raison du petit nombre de pièces mobiles et l'absence totale de joints dynamiques, des problèmes d'usure et les opérations de maintenance ont été réduits à un minimum, et le cycle de désinfection extrêmement efficace et nécessitant très peu d'entretien a été rendu possible.

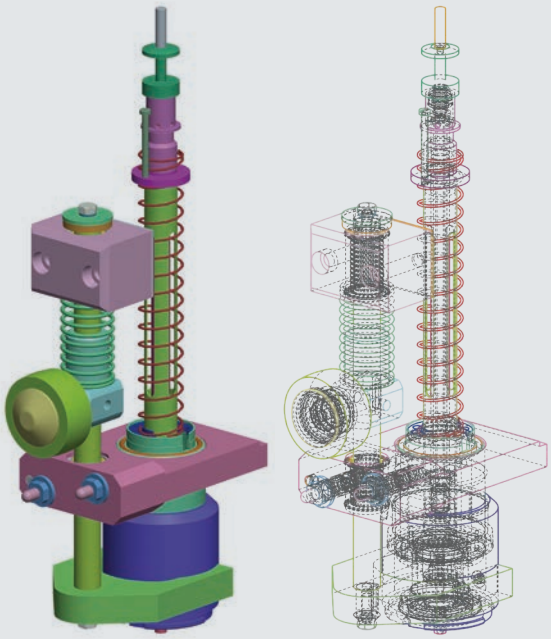

Arrow ISO SÉRIE

Design compact pour liquides hautement moussants.

Les machines de la **série ISO** sont les dispositifs munis de becs de remplissage isobariques prévus pour le remplissage avec des boissons gazeuses, de l'eau et de la bière.

Elles ont un design innovant et des fonctions spéciales permettant de remplir et de déplacer les bouteilles, qui garantissent de grands avantages en termes de performances et de souplesse d'exploitation. La soupape est également en mesure de remplir avec les produits non gazeux.

Les becs de remplissage présentent un design simple qui assure un haut niveau de l'hygiène et la facilité d'utilisation. Toutes les pièces en contact avec le produit sont faites en acier inoxydable AISI 316L.

Les machines dans leur version standard sont adaptées pour le CIP.

Selon le modèle, les machines de la série ISO peuvent être préparées pour des récipients en PET, ainsi que des récipients en verre.

Rendement:

Les remplisseurs ont de 12 à 72 soupapes, avec une vitesse de 2.000 à 24.000 b/heure.

Avantages:

- Conception modulaire et réservoir central
- Solutions de préhension du goulot de dernière génération pour les bouteilles PET
- Disponible comme Remplisseur + Boucheuse ou Rinceur + Remplisseur + Boucheuse
- Retour d'air séparé réduisant le moussage potentiel du produit

37
38

Arrow
ISO
SÉRIE

Application:

Boisson sans alcool, boissons contenant le CO_2, bière.

Volumes:

0,2 l-2,5 l.

Emballage:

VERRE, bouteilles PET.

Bouchage:

Plastique avec filetage, bouchon en aluminium, bouchon-couronne, bouchon sport.

Soupape de remplissage:

Elle est faite en acier inoxydable et est facilement accessible à des fins de nettoyage. Le type mécanique spécial est dédié aux produits hautement moussants et aussi bien pour la bière. Il est équipé d'un système d'évacuation d'air innovant (simple ou double).

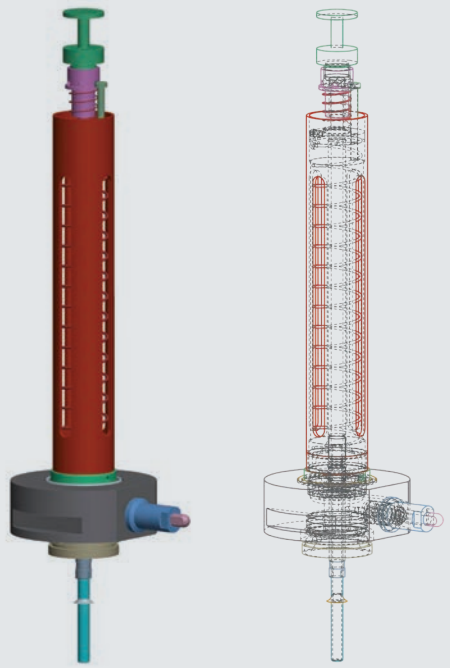

Arrow

NC

SÉRIE

Mécanique parfaite dans la diversification de la production.

Les machines de la **série NC** sont les dispositifs équipés de soupapes de remplissage de type trop-plein, pour les fluides non gazeux, comme l'eau non gazeuse et les boissons, les fluides de traitement (y compris les liquides moussants), les huiles.

Les becs de remplissage présentent un design simple qui assure un haut niveau de l'hygiène et la facilité d'utilisation. En cas de machines de la série NC la bouteille reste toujours à la même hauteur, ce qui permet un transfert en douceur de la bouteille.

Les machines dans leur version standard sont adaptées pour le CIP. Les machines de la série NC disposent, dans leur version standard, d'un réservoir intermédiaire avec des pompes de circulation.

Selon le modèle, les machines de la série NC peuvent être préparées pour des récipients en PET, ainsi que des récipients en VERRE et en HDPE.

Toutes les pièces en contact avec le produit sont faites en acier inoxydable AISI 316L.

Rendement:

Les remplisseurs ont de 9 à 72 soupapes, avec une vitesse de 4.000 à 30.000 b/heure.

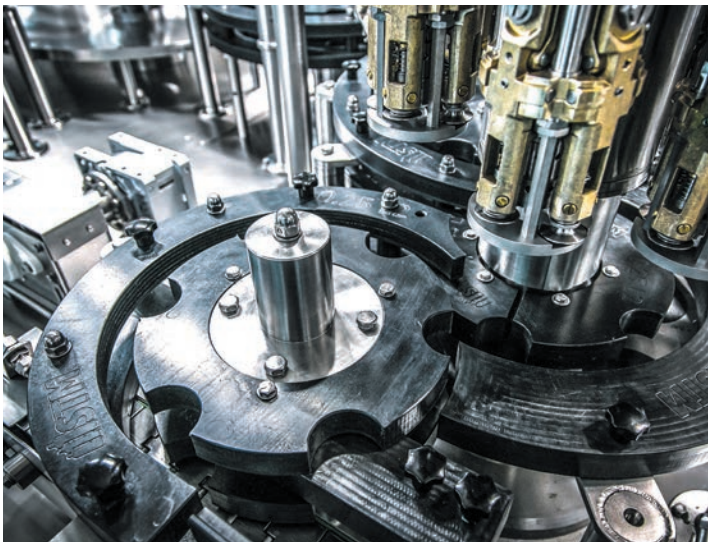

Avantages:

- Soupape fiable, simple et facilement désinfectée
- Rendement de production élevé
- Perte de temps réduite pendant le changement, jusqu'à 10 minutes
- Soupapes entièrement réalisées en acier inox AISI 316L
- Très petit nombre de joints et garnitures
- Trop-plein avec une grande précision

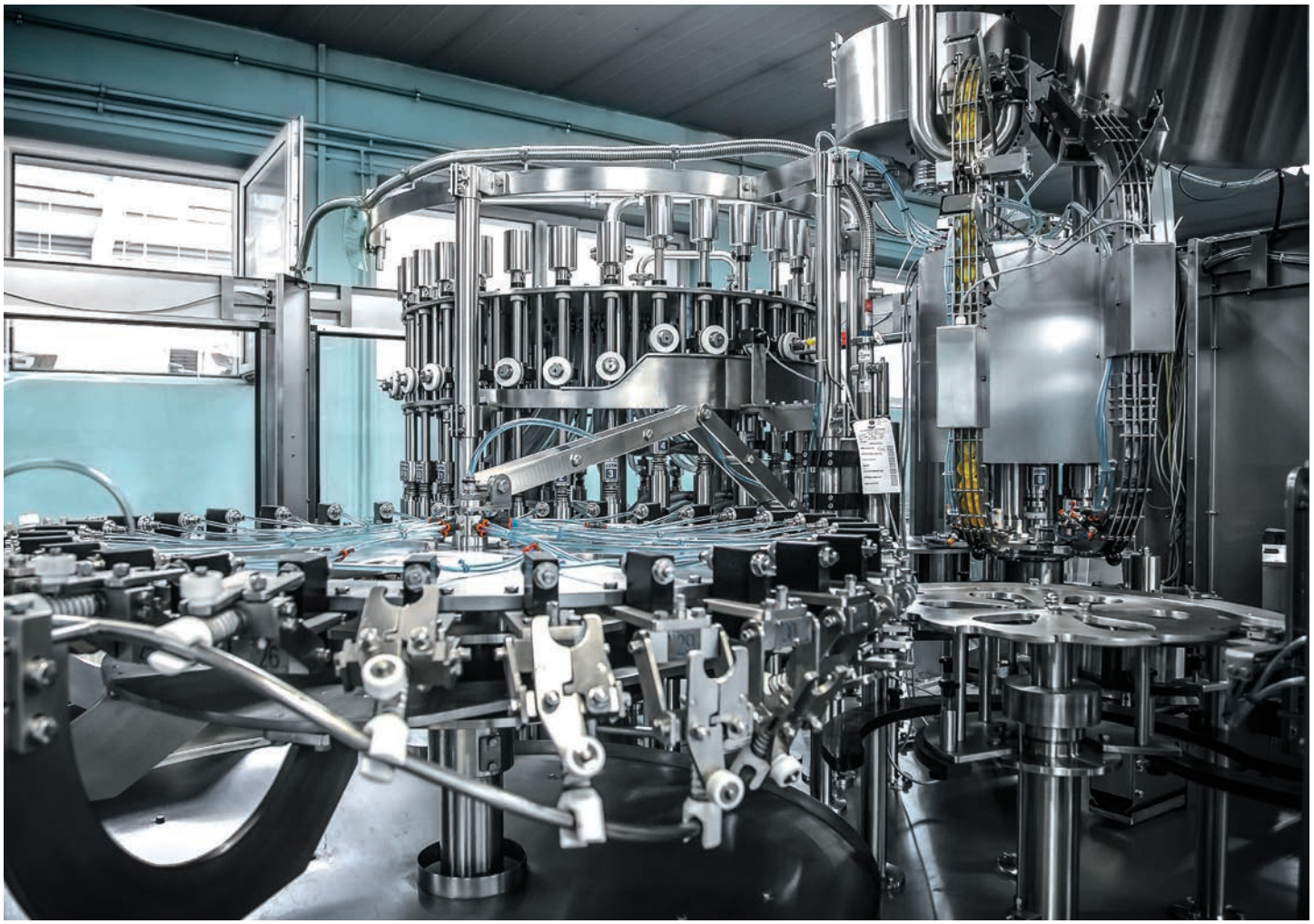

STM
DROGA

Arrow

NC SÉRIE

Application:

Liquides non gazeux, Ice Tea, eau plate, jus, liquides déversés dans des récipients à des températures atteignant **jusqu'à 88°C**.

HOT FILL SYSTEM

Volumes:

0,2 l-2,5 l.

Emballage:

VERRE, PET.

Bouchage:

Plastique avec filetage, bouchon en aluminium, bouchon-couronne, bouchon sport.

Soupape de remplissage:

Les soupapes de remplissage ayant une capacité de débit élevée sont fiables, faciles à démonter et ont une conception extrêmement confortable.

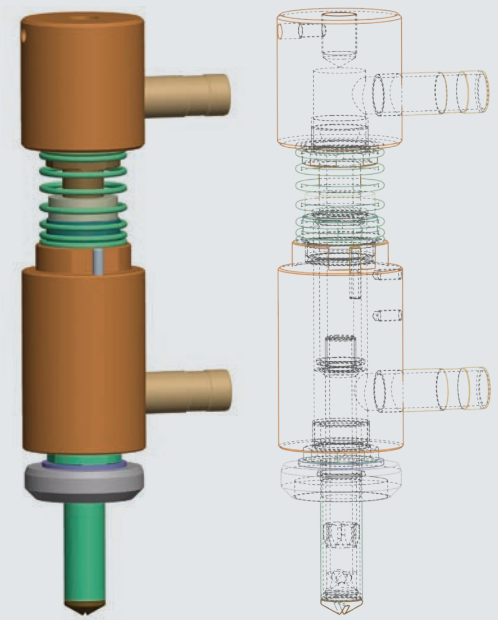

Arrow

BIG

SÉRIE

Composants de haute qualité pour des bouteilles plus grandes.

Les machines de la **série BIG** sont les dispositifs équipés de soupapes de remplissage de type trop-plein, pour les fluides non gazeux, comme l'eau non gazeuse et les boissons, les fluides de traitement (y compris les liquides moussants), les huiles.

Le système de remplissage assure un haut niveau de l'hygiène et la facilité d'utilisation. En cas de machines de la série BIG la bouteille reste toujours à la même hauteur, ce qui permet un transfert en douceur de la bouteille.

Les machines dans leur version standard sont adaptées pour le CIP. Les machines de la série BIG disposent, dans leur version standard, d'un réservoir intermédiaire avec des pompes de circulation.

Toutes les pièces en contact avec le produit sont faites en acier inoxydable AISI 316L.

Rendement:

Les remplisseurs ont de 9 à 40 soupapes, avec une vitesse de 1.000 à 8.000 b/heure.

Avantages:

- Rendement de production élevé
- Perte de temps réduite pendant le changement
- Soupapes entièrement réalisées en acier inox AISI 316L
- Très petit nombre de joints et garnitures

FOOD QUALITY MADE IN ITALY

Arrow
BIG
SÉRIE

Application:

Liquides non-gazeux, eau naturelle, jus.

Volumes:

3,0 l-7,0 l.

Emballage:

PET.

Bouchage:

Plastique avec filetage.

Soupape de remplissage:

Soupape fiable, simple et facilement désinfectée.

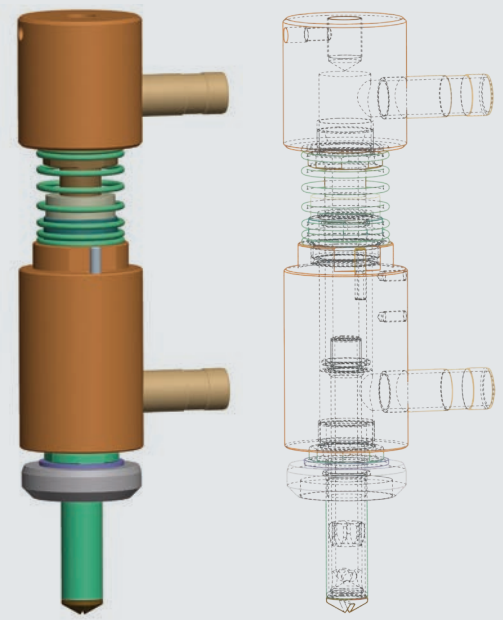

Arrow

FlowM
SÉRIE

Normes strictes en matière d'hygiène pour les produits les plus exigeants.

Les machines de la **série FlowM** sont équipés de soupapes de remplissage électroniques, munies de compteurs de flux électrostatiques fabriqués par Endress+Hauser, qui sont conçues pour le remplissage avec des liquides clairs non gazeuses ayant une sensibilité hygiénique accrue, comme du lait et le jus naturel.

La bouteille remplie n'est jamais en contact direct avec les soupapes de remplissage. Toutes les pièces en contact avec le produit sont faites en acier inoxydable AISI 316L.

Les machines dans leur version standard sont adaptées pour le CIP.

Les machines de la **série FlowM** sont équipées du Système de Pureté Arrow APS® avec filtres HEPA H13, qui arrêtent 99,97% des contaminations. Et aussi d'autres isolateurs microbiologiques, tels que la hotte à flux laminaire, le système de stérilisation du récipient et du bouchon et des balles de lavage.

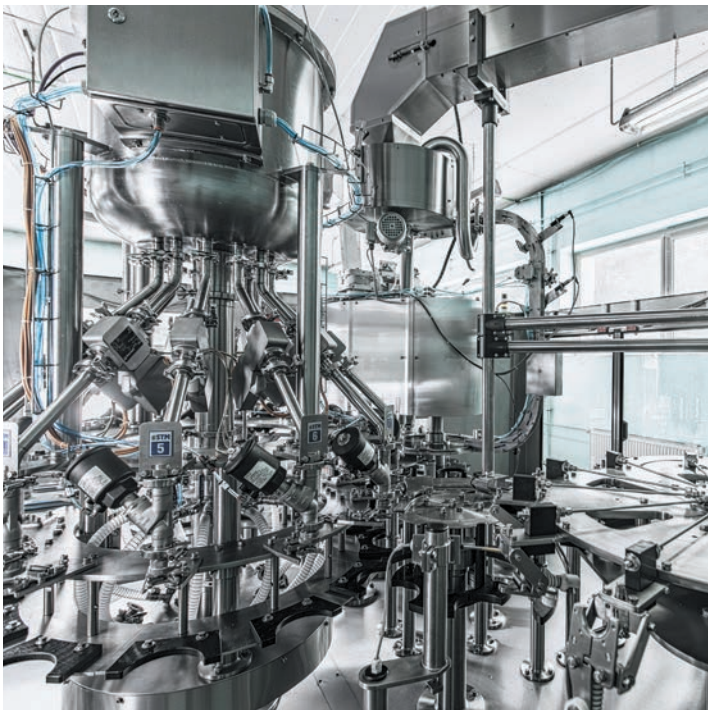

Rendement:

Les remplisseurs ont de 9 à 72 soupapes, avec une vitesse de 4.000 à 30.000 b/heure.

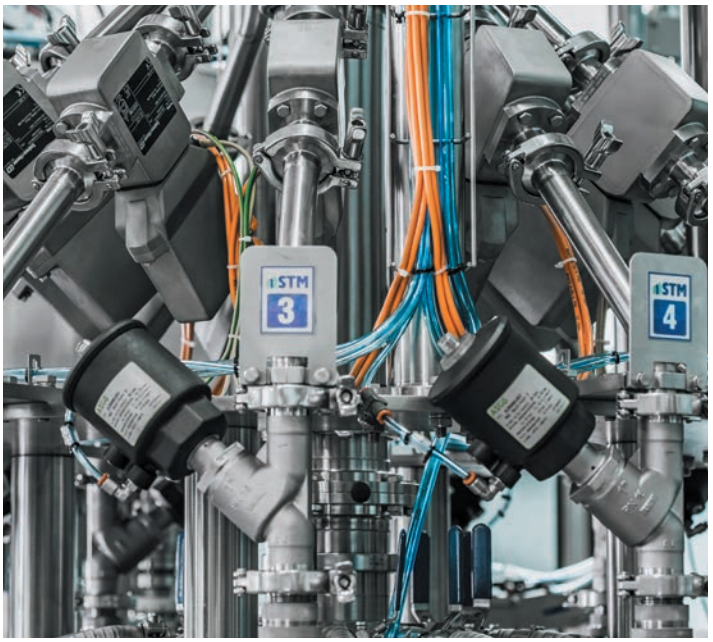

Avantages:

- Remplissage extrêmement propre: pas de contact entre la soupape et la bouteille, et l'environnement externe
- Haute précision du contenu
- L'air dans la bouteille ne vient pas en contact avec le circuit d'alimentation du produit
- Tous les composants en contact avec le produit sont faits en acier AISI 316L
- Normes strictes en matière d'hygiène pour les produits les plus exigeants
- Performance de remplissage de haute précision (± 0,5% du volume nominal)

Arrow

FlowM SÉRIE

Application:

Lait, jus, eau naturelle, produits nécessitant une hygiène élevée.

Volumes:

0,2 l-2,5 l.

Emballage:

VERRE, PET.

Bouchage:

Plastique avec filetage, bouchon en aluminium, bouchon-couronne, bouchon sport, dévissage.

Soupape de remplissage:

La soupape extrêmement propre est parfaite pour le remplissage à froid avec de produits sensibles. Ceci est contrôlé par des jauges de débit individuelles, chacune montée sur son clapet de refoulement respectif, à travers lequel la quantité de produit devant être versée dans la bouteille est dosée avec une extrême précision.

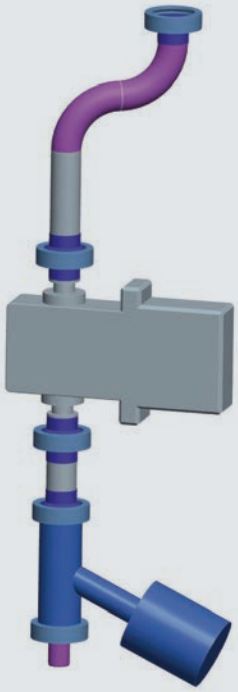

Arrow

NL SÉRIE

Une solution simple pour de petits lots.

Les machines de la **série NL** sont des dispositifs de traitement de ligne conçues pour les lignes de production de faible capacité. Une ligne à remplir, un bouchon et les paquets d'étiquettes de produits liquides avec une capacité accrue – elles travaillent avec différents types et formes de paquets et une large gamme de liquides de remplissage.

Les machines de la **série NL** sont la solution idéale pour les usines qui traitent de nombreux types d'unités d'emballage.

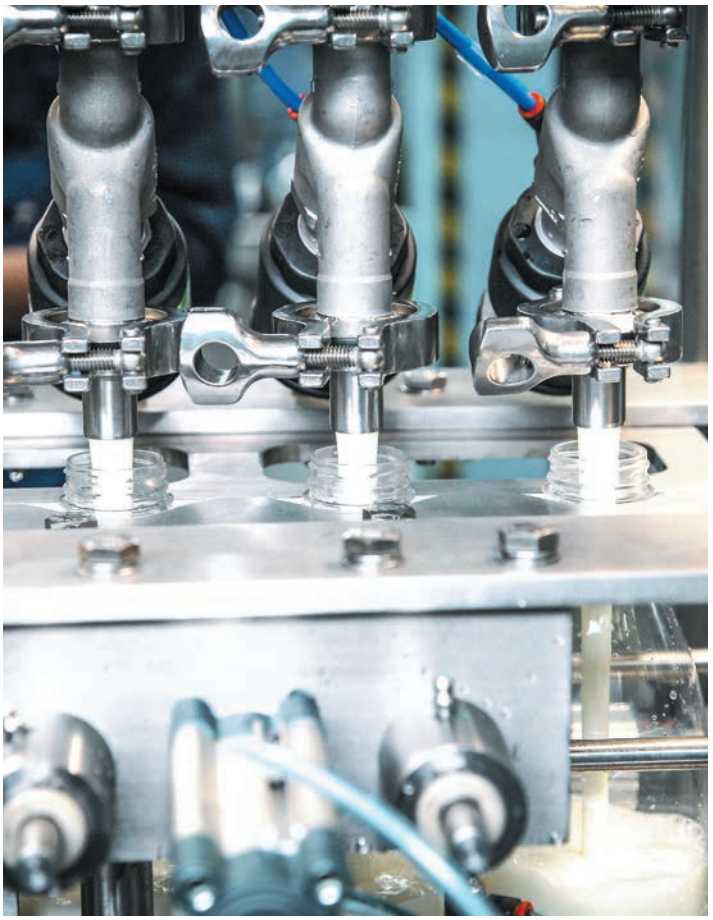

Rendement:

Soupapes de remplissage de 4-8 unités, vitesse max. 25 unités/heure.

Application:

Toutes les boissons, liquides chimiques, cosmétiques.

Volumes:

0,2 l-20 l.

Emballage:

VERRE, PET.

Bouchage:

À bout cassable, pompes, vaporisateurs, déclencheurs, pousser-tirer, en plastique avec filetage, bouchon en aluminium, bouchon-couronne, bouchon sport, dévissage.

Soupape de remplissage:

Selon le type de remplissage, les machines peuvent être équipées de becs de remplissage de type trop-plein, ou d'un système Flow-Matic.

Avantages:

- Application universelle – une machine idéale pour les lots de production à court temps
- Temps de changement du produit rapide et facile
- Tous les composants en contact avec le produit sont faits en acier AISI 316L
- Différents formes et paquets
- Haute précision de dosage

Arrow

G SÉRIE

Les dispositifs de la **série G** sont conçus pour le conditionnement de l'eau en unités d'emballage de 3 et 5 gallons. Ils sont entièrement automatiques avec des capacités de 200, 400 ou 600 bph. Ces machines sont fabriquées entièrement en acier AISI 304. La qualité du nettoyage est assurée par un système à multi-étapes. Son fonctionnement couvre les phases de trempage, lavage à chaud, rinçage et désinfection.

L'ensemble du processus est contrôlé par un contrôleur BERNECKER.

Rendement:

200, 400 ou 600 b/heure.

Application:
Eau plate.

Volumes:
5 gallons.

Emballage:
PET, PC.

Bouchage:
Bouchons à pression.

Soupape de remplissage:
Soupape de remplissage mécanique.

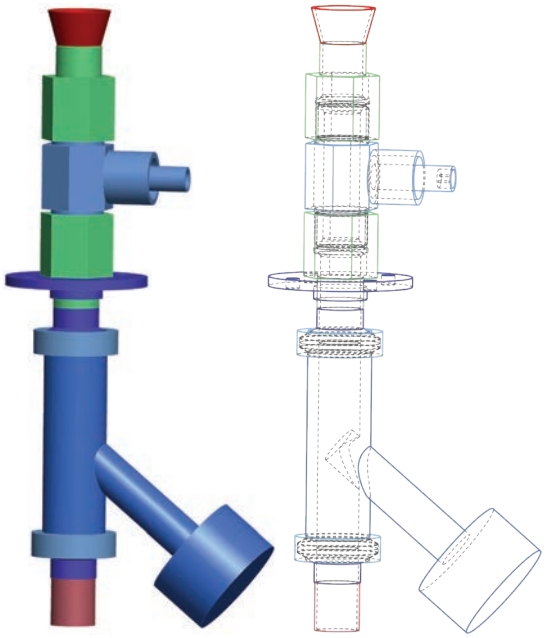

Avantages:

- La laveuse et le remplisseur sont « en bloc » afin d'éviter le risque de contamination des bouteilles propres pendant leur déplacement depuis la sortie de la laveuse vers la zone de remplissage
- Le procédé de remplissage permet d'éviter le contact entre la soupape et le goulot de la bouteille (risque de transfert de contamination)
- Le processus de remplissage est contrôlé électroniquement pour assurer le volume prédéterminé d'eau dans la bouteille
- La soupape de remplissage et toutes les conduites, vannes, etc. en contact avec le produit ont une conception hygiénique et sont constitués d'AISI 316L
- La boucheuse à pression est une machine linéaire utilisée pour les bouchons appliqués sur la bouteille par pression

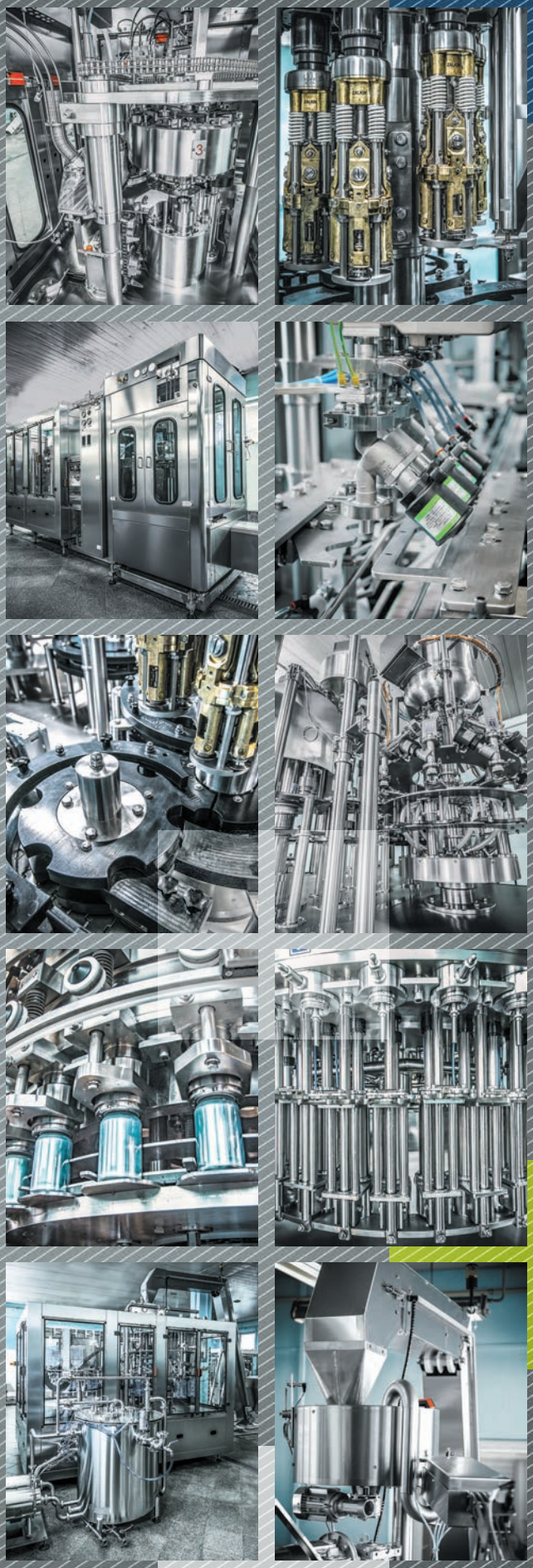

STM Sp. z o.o.
ul. Piaskowa 12
78-520 Złocieniec
POLAND

tel. +4894 367 14 71
fax +4894 363 09 40
office@stm-pack.com