Lignes complètes, Clés en main
Complete lines, Turn-Key projects

Système de remplissage, Fabrication de bouteilles PET
Filling System, PET Bottles Production

APPLICATIONS

Un forfait complet pour une satisfaction complète.
Nos offres intègrent

Suivi par notre département d’ingénierie pour la conception de la bouteilles et disposition de l’usine

Emballage et livraison

Démarrage, supervision et formation sur site de 3 à 6 mois

60 mois de garantie

HTG
INDUSTRY

Machine de soufflage linéaire automatique

ELS BLUELINE: Machine de soufflage automatique pneumatique pour bouteilles en PET (2 000 à 9000 BPH).

- Modèle ELS 2
- Modèle ELS 3
- Modèle ELS 4
- Modèle ELS 6

ELS BLUELINE: Machine de soufflage automatique servomoteur pour bouteilles en PET (7 000 à 18 000 BPH).

- Modèle ELS 4
- Modèle ELS 6
- Modèle ELS 8
- Modèle ELS 10

ELS BLUELINE- La meilleure solution pour la fabrication de bouteilles PET

Machines « complètement électriques » ELS BLUELINE Hi-Tech

- Efficience élevée **jusqu'à 99%***
- Système automatisé
- De **1 à 8** cavités
- Grande vitesse : **jusqu'à 1800 bph*** par cavité
- Faible consommation d'énergie : **4,5 W par bouteille d'1L****
- Faible consommation d'air comprimé grâce à système innovant de récupération

ECO POWER

- Durée réduite d'entretien
- Changement rapide des moules

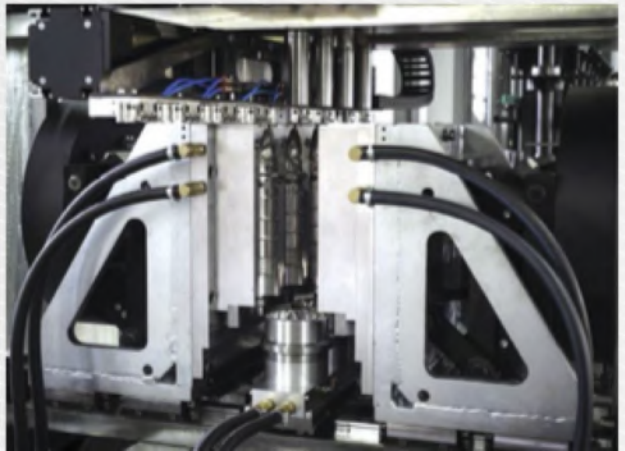

La souffleuse automatique ELS Blueline est équipée d'un **Système innovant « Eco Power »** ® pour assurer une haute qualité de bouteilles produites avec une économie d'énergie maximale. **Le Système « Eco Power »** ® permet de:

- minimiser les pertes de préformes,
- minimiser la consommation d'énergie nécessaire pour la fabrication de bouteilles,
- assurer une haute qualité de bouteilles soufflées, comparable aux bouteilles produites par les machines rotatives,
- minimiser la durée des travaux d'entretien

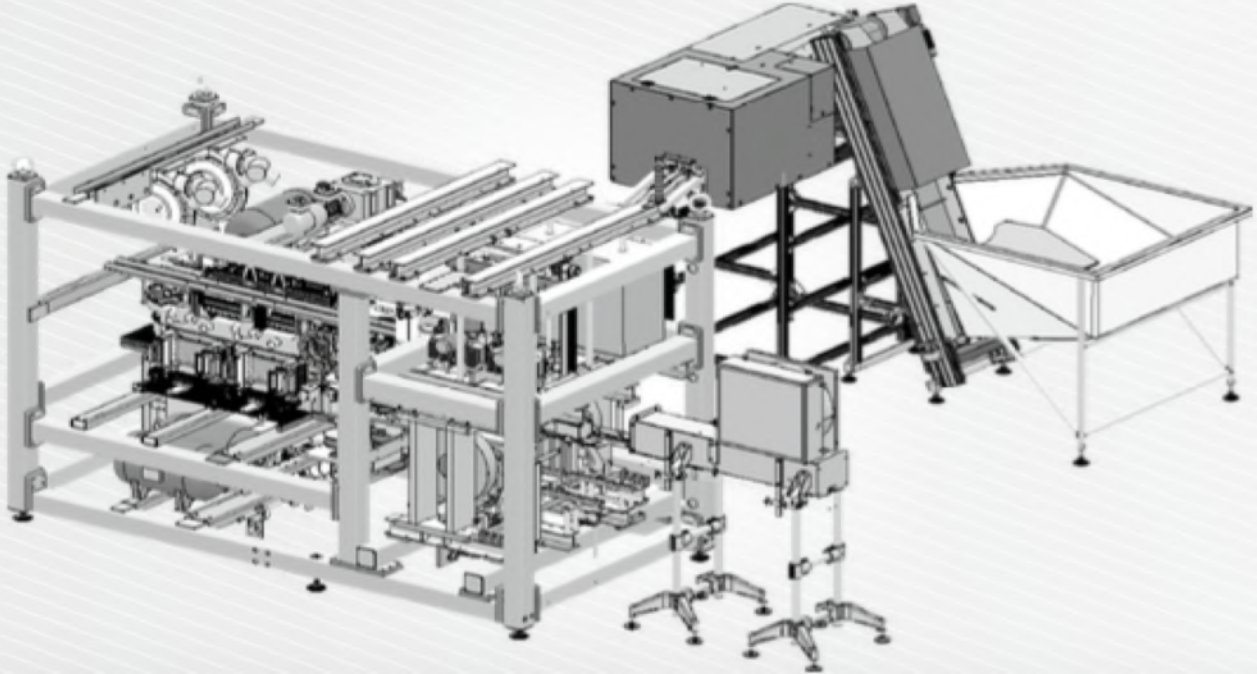

ELS BLUELINE VERSION HOTFILL

Ces solutions techniques permettent de fabriquer des bouteilles PET résistants à une température allant jusqu'à 88°C.

Méthode d'introduction:

- choix libre de la forme de bouteille,
- application d'azote liquide « Nitrogen »
- chauffage du moule de soufflage et refroidissement de la bouteille PET avec de l'air comprimé
- refroidissement supplémentaire à la sortie de la bouteille PET
- consommation d'air plus basse **(env. 20 à 40%)** « remplissage à chaud + » en comparaison avec un « remplissage à chaud classique »,
- fond standard,
- Bouteilles plus légères

ECO POWER
Recuperation System

Système de contrôle avancé de processus de chauffage.

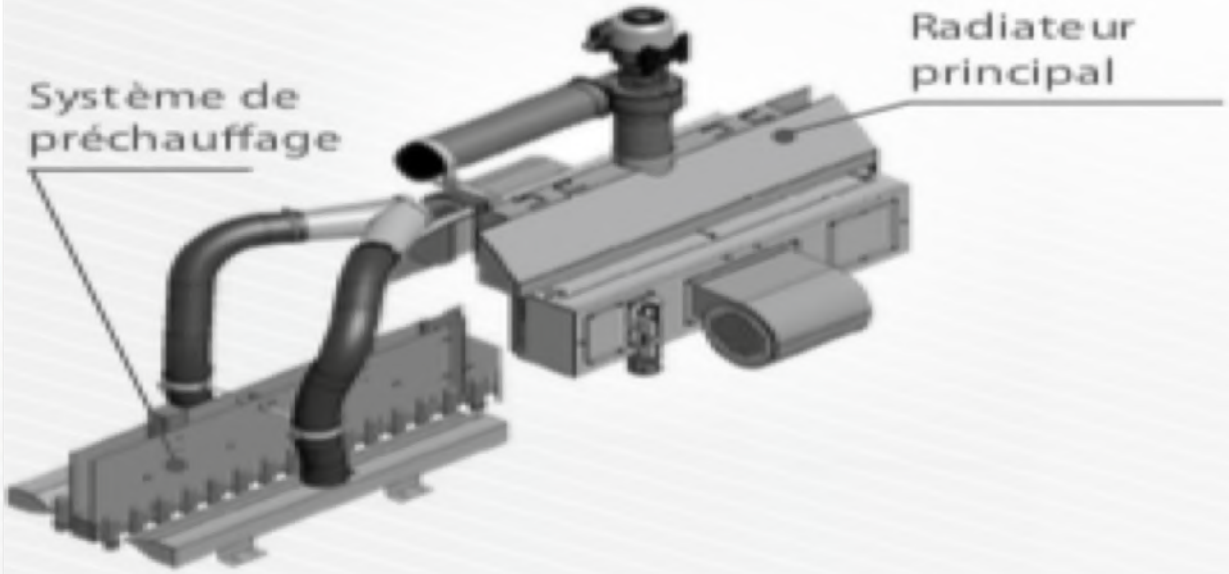

Plus faible consommation d'énergie pendant le chauffage des préformes
(économie de 6% à 10%)

ELS BLUELINE VERSION CHAUFFAGE PRÉFÉRENTIEL POUR BOUTEILLES OVALES ET ASYMÉTRIQUES

ROTATION VARIABLE ET CONTROLEE

Une rotation variable et contrôlée permet de générer des zones froides et chaudes sur les préformes

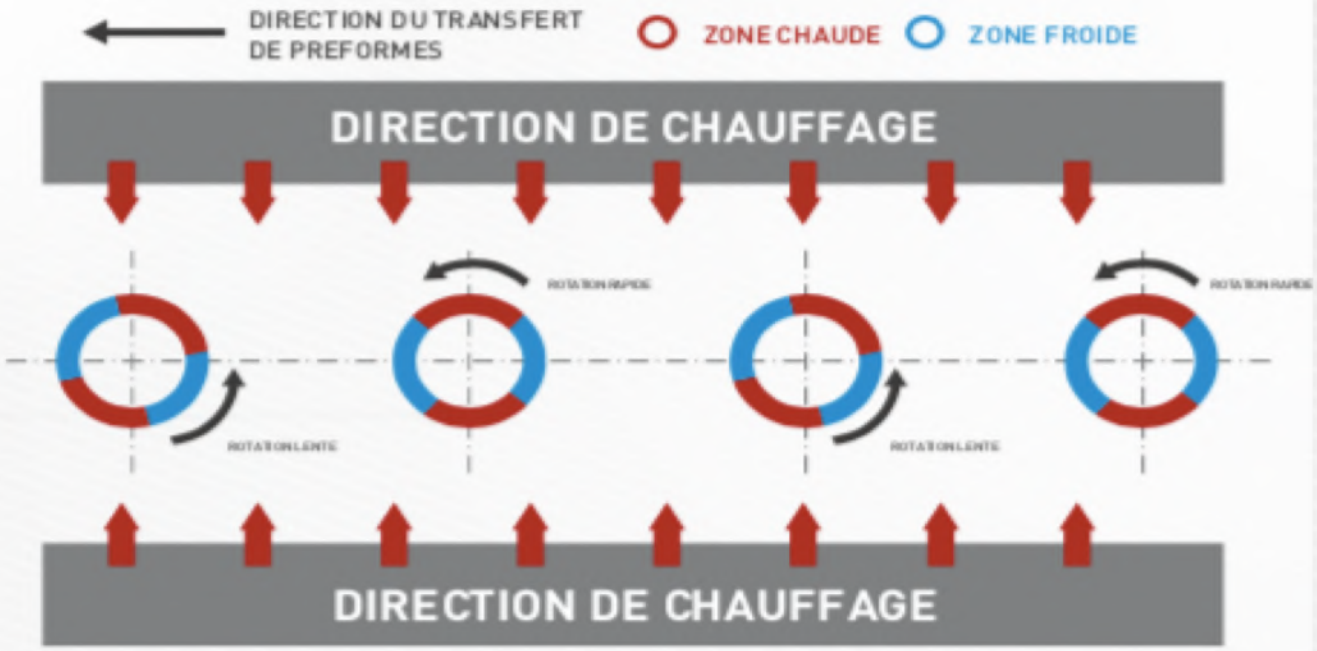

ECO POWER
AirRecovery System

Plus faible consommation d'air comprimé

Machine de soufflage linéaire automatique

ELS BLUELINE B: Machine de soufflage automatique pneumatique pour bouteilles en PET de 3 à 13L (1 000 à 4 200 BPH).

- Modèle ELS 1B
- Modèle ELS 2B
- Modèle ELS 3B
- Modèle ELS 4B

PROCESSUS DE CONTRÔLE DES PARAMÈTRES MACHINE ET NOS SYSTÈMES INNOVANTS

La surveillance Online fournit des informations sur l'état des pièces les plus importantes des machines. Cette solution prévient des arrêts imprévus et assure la continuité de la fabrication.

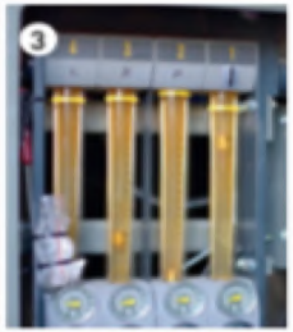

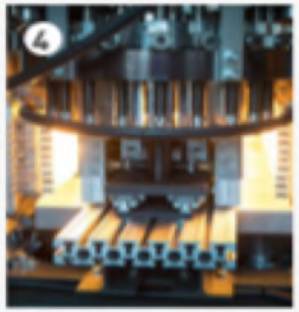

1. MESURE AUTOMATIQUE TENSION DES COURROIES, PRESSION D'AIR 2. CONTROLE DU SIGNAL DENTEES, CHAINES, SERVOMOTEURS, MOTEURS, PNEUMATIQUE 3. TEMPERATURE, VIBRATION, 4. DIAGNOSTIC 5. ROULEMENTS, COURROIES 6. RESULTAT DE L'ANALYSE 7. INFORMATIONS ONLINE SUR LES DEFAUTS DES PIECES DE LA MACHINE – ECRAN TACTILE

ECO POWER Diagnostic System

Tous les processus de la machine d'étirage-soufflage sont contrôlés automatiquement par l'ensemble des capteurs intégrés avec PLC spécialisé. Technologie de pointe et utilisation intuitive. Surveillance Online de tous les paramètres.

ECO POWER Heating System

Le système de chauffage infrarouge équipé de huit niveaux de lampes avec gestion de puissance par le contrôleur Danfloss. La température est contrôlée par les pyromètres électroniques, ceci permet un chauffage de préformes précis et facile.

ECO POWER Stretching System

Système d'étirage des préformes par servomoteur. Ceci assure un processus répétitif et très précis sans l'intervention de l'opérateur.

ECO POWER Blowing System

Système d'étirage innovant avec des soupapes intégrées (marque EugeonSeitz, Suisse). Le système de contrôle du débit d'air garantit une haute qualité de bouteilles sans limite de forme.

ECO POWER AirRecovery System

Les soupapes sophistiquées Eugen Seitz avec un ensemble de capteurs contrôlant la pression d'air récupérée. Il en résulte une consommation d'énergie plus faible pendant la fabrication des bouteilles.

ECO POWER Recuperation System

Ce système utilise à nouveau l'air chauffé par infrarouge du four, pour effectuer un préchauffage. Cette solution assure l'économie d'énergie et elle est appliquée uniquement dans les soufleuses fabriquées par HTG

VOTRE CONTACT AFRIQUE DU NORD ET OUEST

Olivier Trupiano

HTG STM GROUP

42, Avenue Foch

60300 Senlis

FRANCE

Mobile/WhatsApp : +33 (0) 6 13 94 75 63

E-mail: export@htgindustry.com